Порядок монтажа

1. Закрепить балку (1) к штатным закладным при помощи болтов М10х1,25х30 (5), шайб пружинных 10 (9) и шайб 10 увел. (11).

2. Установить кронштейн (2) с помощью болтов М10х1,25х30 (5), гаек М10х1,25 (8), шайб 10 пружинных (9), шайб 10 (10).

3. Отрегулировать положение ТСУ относительно центра автомобиля. Затянуть все резьбовые соединения. Момент затяжки: М10=47 Нм, М12=81 Нм.

4. Установить кронштейн под розетку (3), крюк (4) с помощью болтов

М12х1,25х70 (6), шайб 12 (13), шайб 12 пружинных (12) и гаек М12х1,25 (8).

5. Затянуть все резьбовые соединения. Момент затяжки: М12=81 Нм.

Свидетельство о приёмке:

ТСУ изготовлено ООО ТЗК «Райвал» в соответствии с техдокументацией, проверено ОТК и признано годным к эксплуатации.

Дата производства _____

Отметка о продаже:_____
(наименование торговой организации, адрес)

Дата продажи _____ М.П.

Отметка об установке:_____
(организация, установившая ТСУ, адрес)

ТСУ ..... Установлено на автомобиль .....

Модель .....VIN……...

Дата установки _____ М.П.

Паспорт ТСУ

Chevrolet Niva 2002-2020

Lada Niva 2020-2021

Lada Niva Travel 2021-

Артикул: U60041

Тип шара - «А»

Сертификат соответствия № ЕАЭС KG417/039.RU.02.03692

ООО ТЗК «Райвал» 620024, Россия, г. Екатеринбург, Елизаветинское шоссе, 28

Тел.: (499) 649-22-11

Тягово-сцепное устройство (далее – ТСУ) предназначено для сцепки легкового автомобиля с буксируемым прицепом. Технические характеристики ТСУ соответствуют требованиям ГОСТ Р 41.55-2005 (Правила ЕЭК ООН №55) «Единообразные предписания, касающиеся механических сцепных устройств. Составов транспортных средств».

1. Правила эксплуатации и технического обслуживания

Техническое обслуживание ТСУ заключается в периодическом осмотре, смазке сцепного шара любой консистентной смазкой, непосредственно перед зацеплением прицепа.

После фиксации сцепной головки прицепа на шаре ТСУ, осуществить страховочную связь прицепа с автомобилем, используя петлю на ТСУ для крепления страховочных цепей.

После пробега каждой 1000 км. с прицепом проверять момент затяжки всех резьбовых соединений.

Не допускается превышение максимального буксируемого веса и максимальной вертикальной нагрузки, указанной в инструкции ТСУ.

Рекомендуется использовать прилагаемый колпачок для защиты сцепного шара без зацепленного прицепа.

В случае движения автомобиля с прицепом в условиях бездорожья, максимально допустимая грузоподъемность ТСУ сокращается на 50% от заявленных производителем. При этом скорость движения не должна превышать 30 км/час.

2. Технические данные

Класс и тип сцепного устройства A50-X

Диаметр сцепного шара, мм..... 50

Допустимая полная масса буксируемого прицепа, кг 1200

Параметр D, не более, кН..... 7,1

Параметр S (максимальная вертикальная нагрузка), кг 75

Масса ТСУ, кг 13,7

3. Гарантийные обязательства

Гарантируем безотказную работу ТСУ в течении 12 месяцев со дня продажи в торговой сети, при условии его эксплуатации в полном соответствии с настоящим руководством. Предприятие не несет ответственность за безопасность и надежность работы ТСУ при внесении потребителем изменений в его конструкцию. Рассмотрение претензий к продукции производителя при наличии отметки о продаже, заверенной штампом организации продавшей ТСУ и подписью продавца.

Наклейку предприятия–изготовителя на ТСУ и паспорт ТСУ сохранять до окончания гарантийного срока.

Изготовитель оставляет за собой право на изменение конструкции ТСУ, поэтому некоторые изменения, не ухудшающие её прочностные и потребительские качества, могут быть не отражены в инструкции.

4. Комплект поставки

1.	Балка поперечная	1 шт.	9.	Шайба 10 пружинная	9 шт.
2.	Балка продольная	1 шт.	10.	Шайба 10	6 шт.
3.	Кронштейн под розетку	1 шт.	11.	Шайба 10 увел.	6 шт.
4.	Крюк тип А	1 шт.	12.	Шайба 12 пружинная	2 шт.
5.	Болт М10х1,25х30	9 шт.	13.	Шайба 12	4 шт.
6.	Болт М12х1,25х70	2 шт.	14.	Защитный колпачок	1 шт.
7.	Гайка М10х1,25	3 шт.	15.	Паспорт	1 шт.
8.	Гайка М12х1,25	2 шт.	16.	Сертификат	1 шт.

5. Монтаж ТСУ
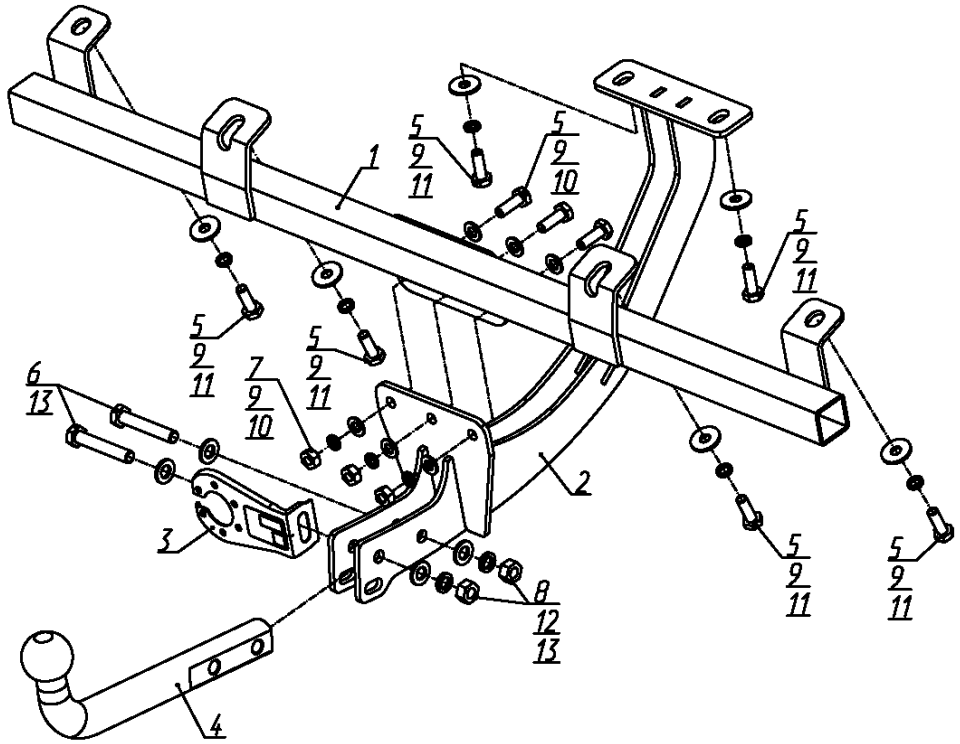
Схема монтажа